MESON SALADETTE

Línea Frío

CMST-28D

REFRIGERATOR MANUFACTURER

Turbo air

Fotos Referenciales

- Sistema de refrigeración por aire forzado.
- Temperatura uniforme en la circulación de aire.
- Libre de escarcha.
- Sistema de auto stop de ventilador al abrir puertas.
- Puertas abatibles y con sistema de auto cerrado.
- Cuerpo en acero inoxidable con aislación de poliuretano inyectado de alta densidad.
- Resistencia a la corrosión.
- Fácil limpieza.
- SIstema ajustable de temperatura en el interior.
- Depósitos GN incluidos.
- Tabla de corte de polietileno de alta densidad sanitaria.
- Bajo consumo eléctrico.
- Base con ruedas de alta resistencia.
- Temperatura de trabajo 1°C / 8°C

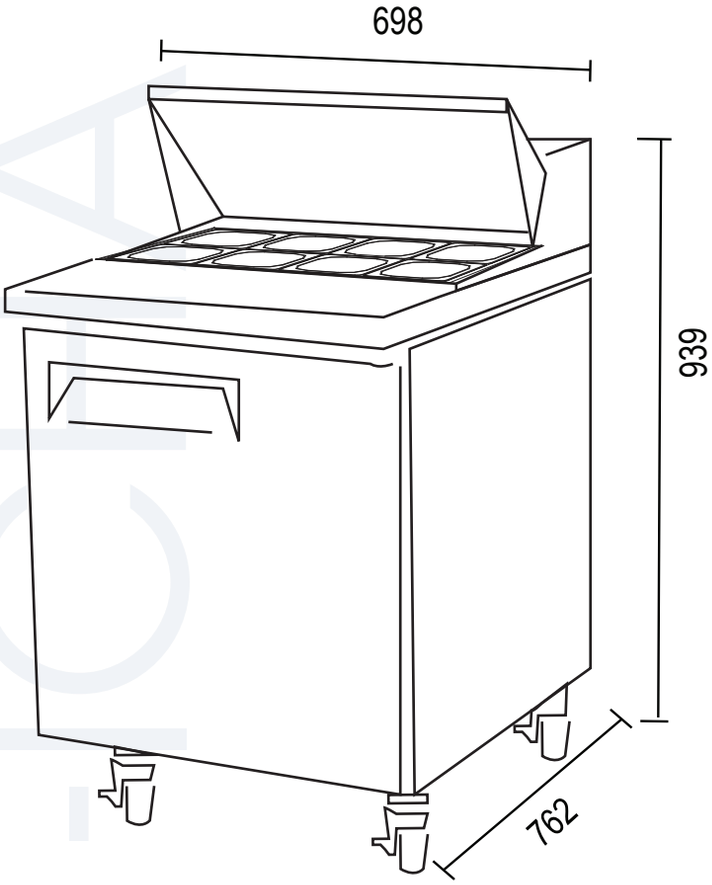

Modelo	CMST-28D
Parrillas	1
Depósitos	8 (GN 1/3*100)
Dimensiones (mm)	
Alto	939
Ancho	698
Fondo	762
Energía (V)	220
Potencia (W)	264
Peso Neto (kg)	90
Peso Bruto (kg)	100

MESON SALADETTE

Línea Frío

CMST - 28D

REFRIGERATOR MANUFACTURER

Turbo air

SISTEMA DE ENFRIAMIENTO

AISLACION DE POLIURETANO ALTA DENSIDAD

DETALLE DE PUERTAS (SISTEMA DE AUTO CIERRE)

PERILLA DE SELECCION FRIO

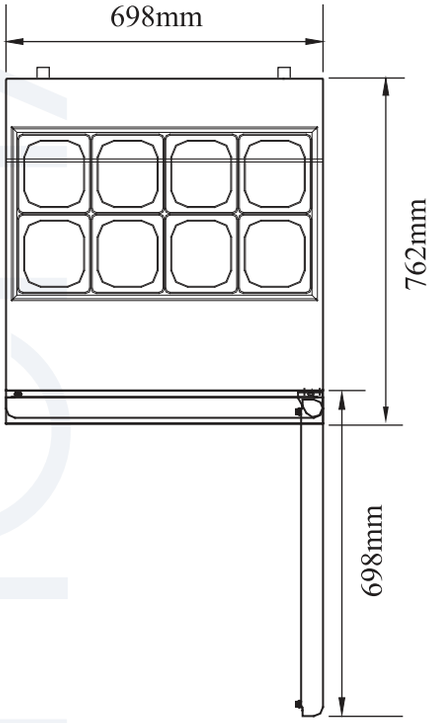

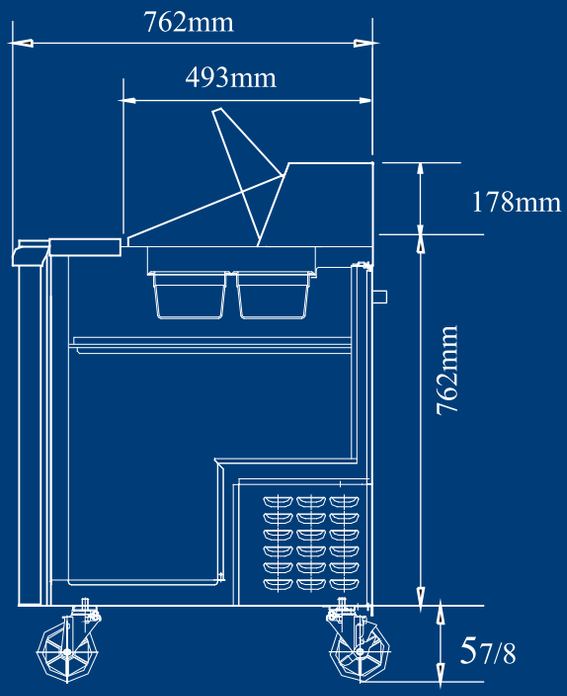

FICHA TECNICA